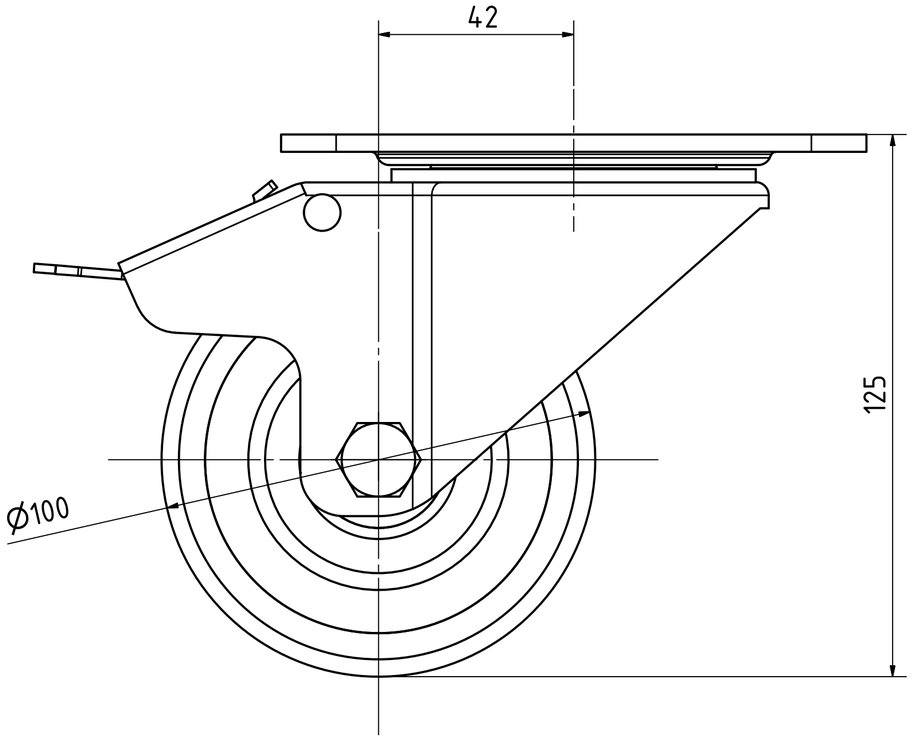

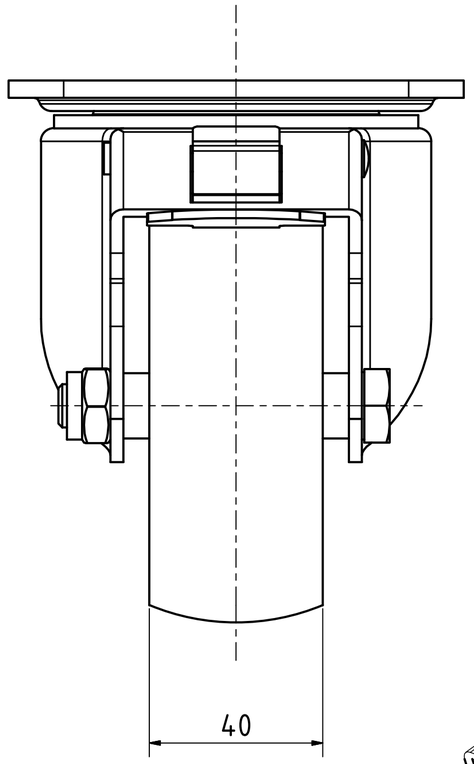

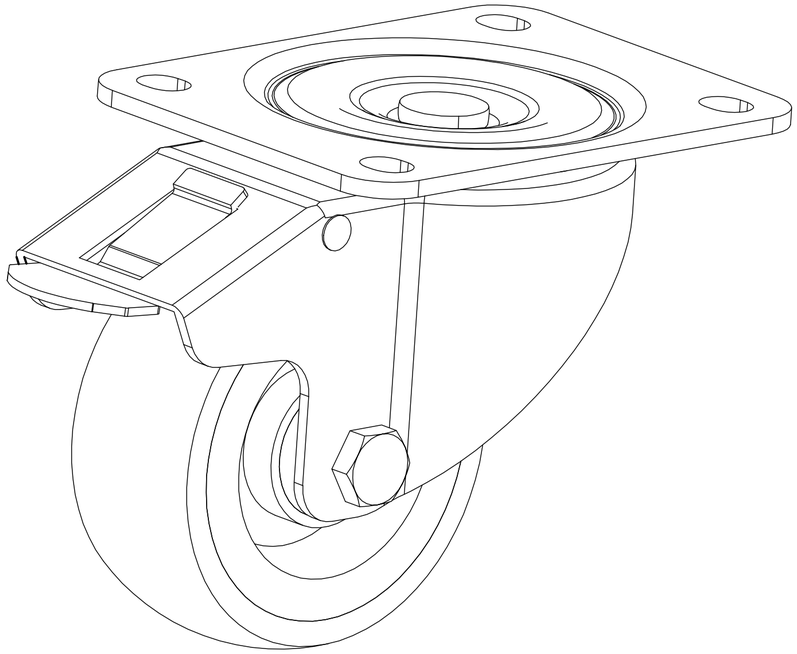

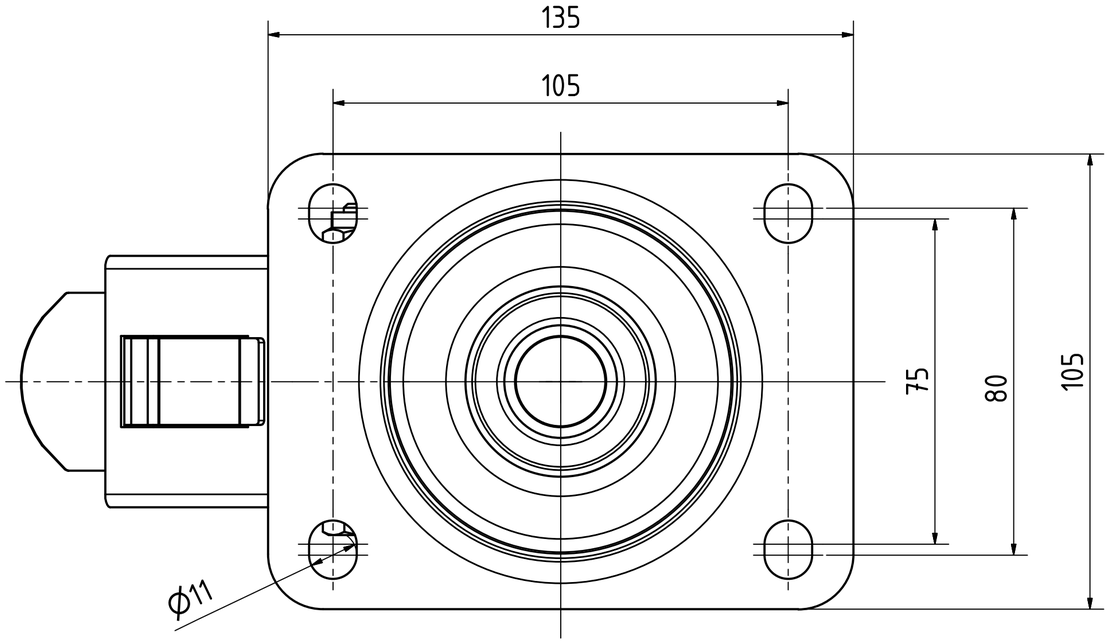

dyn. Tragkraft 350kg

Kontur und Darstellung können abweichen, Funktionsmaße bleiben erhalten!

Räder-Busch GmbH						
					Datum	Name
				Gezeichnet	08.12.2016	Th. Schall
				Kontrolliert		
				Norm		
Status	Änderungen	Datum	Name			

Schwarze ECONOMY Polyurethanrollen

LGPTS100KUP3TF

1

A2